CODIFICA POMPE ASTRA EVO DDE

SERIE	MODELLO		MATERIALI												CONFIGURAZIONE CONNESSIONI				
			CORPO		VERSIONE		MEMBRANE		SFERE		SEDI SFERA		O-RING		TIPO		ASPIRAZIONE		MANDATA
	160		WR		N		L		T		P		V		G		L		L
DDE	030	G 1/2"	WR	PP+GFR	N	STD	M	TPV Santoprene ®	T	PTFE	P	PP	D	EPDM	G	FILETT. BSP	L	SX	
	060	G 1/2"	FC	PVDF+CF	X	ATEX			S	AISI 316L	K	PVDF PURO	V	VITON	N	FILETT.NPT	R	DX	
	100	G 1"	AL	AL			H	TPE Hytrel ®	D	EPDM	S	AISI 316L	T	PTFE	I	FLANGIA ISO	F	CENTRALE ANTERIORE	
	160	G 1"	SS	AISI 316L					N	NBR	A	AL	N	NBR	A	FLANGIA ANSI	B	CENTRALE POSTERIORE	
	400	G 1 1/2"	SP	AISI 316L E.L.							Z	PE-UHMW			C	CLAMP*	V	CENTRALE VERTICALE	
	650	G 2"					L	TPV+PTFE							* solo SPN/SPX		X	SDOPPIATO	
							Y	TPE+PTFE											

PERSONALIZZAZIONE	0DDC	LUTZ	00
	SIGLA	CLIENTE	PROGRESSIVO

ES. 0DDCLUTZ01 CORSA CORTA PER LUTZ

PRIVAT LABEL	0DD1	continuazione codice
	SIGLA PROGRESSIVA	MODELLO-MATERIALI-CONFIG. CONNESSIONI

ES. 0DD1030WRNYTPVGLL STANDARD CON TARGA PERSONALIZZATA

NEUTRA	0DD0	continuazione codice
	SIGLA PROGRESSIVA	MODELLO-MATERIALI-CONFIG. CONNESSIONI

ES. 0DD0160WRNYTPVGLL POMPA NEUTRA (NO LOGHI SUI COMPONENTI E SU TARGA)

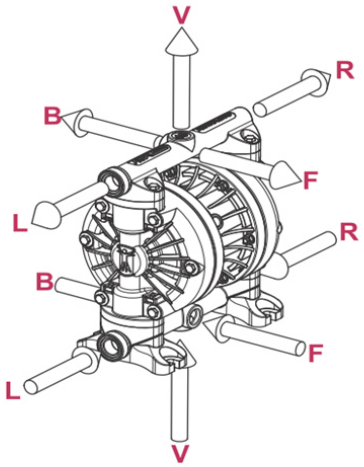

CONFIGURAZIONI STANDARD:

030/ 650 WR_/FC_: G LL
030/ 650 AL_: G LL
030/ 160 SS_/SP_: G LL/ C LL
400/ 650 SS_/SP_: G FF/ C FF

SERIES	MODEL		MATERIALS												CONNECTIONS CONFIGURATION				
			CASING		VERSION		DIAPHRAGM		BALL		SEAT		O-RING		TYPE		SUCTION		DELIVERY
	160		WR		X		I		T		P		D		G		L		L
DDE	030	G 1/2"	WR	PP+GFR	N	STANDARD	M	TPV Santoprene ®	T	PTFE	P	PP	D	EPDM	G	THREAD BSP	L	LEFT	
	060	G 1/2"	FC	PVDF+CF	X	ATEX			S	AISI 316L	K	PVDF PURO	V	VITON	N	THREAD NPT	R	RIGHT	
	100	G 1"	AL	AL			H	TPE Hytrel ®	D	EPDM	S	AISI 316L	T	PTFE	I	ISO FLANGED	F	FRONT CENTRAL	
	160	G 1"	SS	AISI 316L					N	NBR	A	AL	N	NBR	A	ANSI FLANGED	B	REAR CENTRAL	
	400	G 1 1/2"	SP	AISI 316L E.P.							Z	PE-UHMW			C	CLAMP*	V	VERTICAL CENTRAL	
	650	G 2"					L	TPV+PTFE							* ONLY SSP/XSP		X	SPLIT	
							Y	TPE+PTFE											